CATÁLOGO

Embalagem

Descubra os nossos produtos para o mercado alimentar, agrícola e farmacêutico em ***EPS*** e ***EPP***

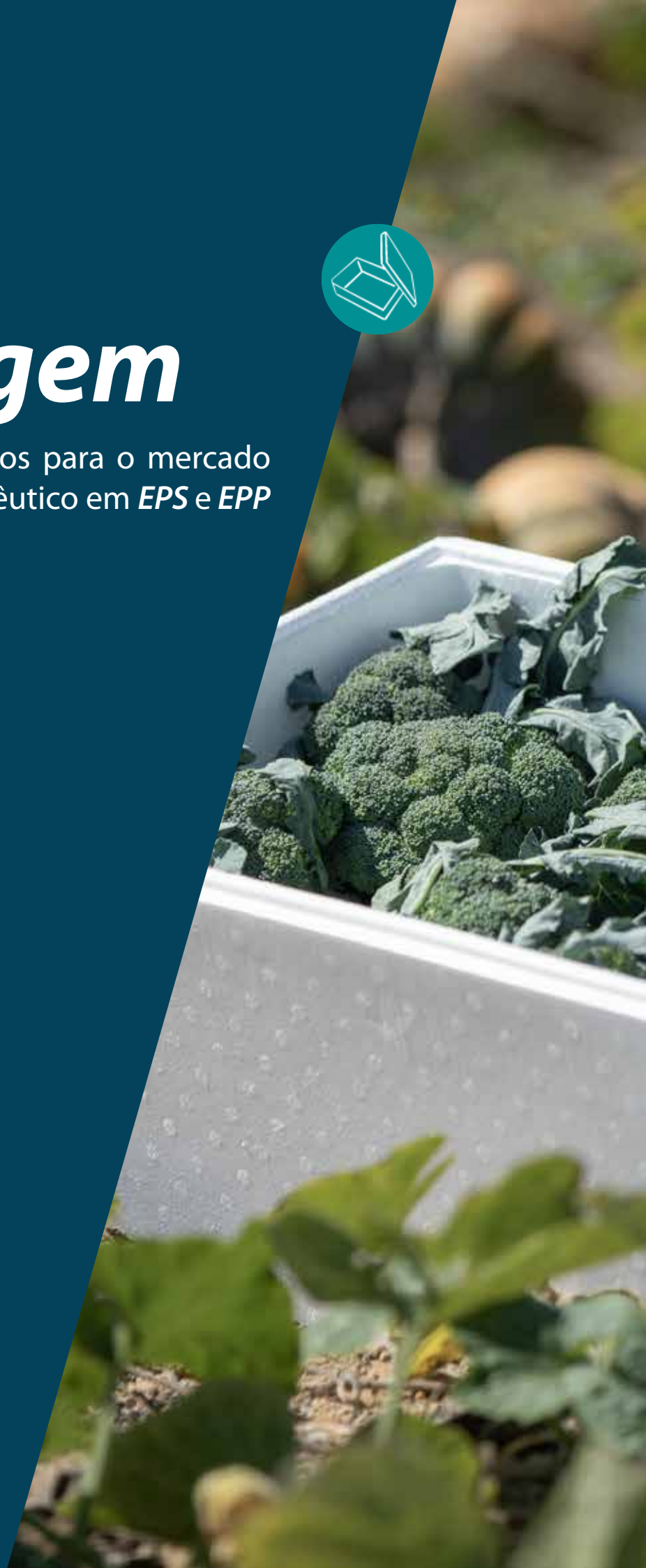

BEWI

PLASTIMAR

01

Economia Circular

Estratégia de Sustentabilidade
Inovação
Eficiencia Energética

02

Embalagens

Tabuleiros
Gama B
Gama C
Gama P
Gama PANDEIRETAS
Gama GALIZA
Gama EURO
Gama GRANDE FORMATO
Outros Formatos

03

Laboratórios e Farmacêutica

Gama PMED
Gama PVAC
Contentores

04

Transporte e Ecommerce

Garrafeiras
Cantos e Protetores
Cantoneiras
Mármores e Mosaicos
Paletes
Take-Away
Catering
Geleiras

05

Horticultura e Pesca

Caixas HORTÍCOLAS
Tabuleiros de Germinação
Boias

06

Proteção e Outros

Placas
Enchimento Gran-Lev

Estamos empenhados em criar uma Economia Circular

Na BEWI Plastimar, a economia circular é mais do que um conceito.

É o princípio que orienta todo o ciclo de vida das nossas embalagens.

Desde o design até à reciclagem, cada produto é desenvolvido para maximizar a eficiência dos recursos e minimizar o impacto ambiental.

O EPS assegura isolamento térmico superior, amortecimento elevado e inércia/higiene para proteger desde alimentos frescos e ultracongelados até componentes industriais sensíveis.

Moldamos caixas, separadores, cantos e shippers com encaixe preciso, prontos para linhas automáticas, que resistem à humidade/condensação e favorecem empilhamento estável com peso mínimo.

Menos danos, menos custos logísticos e melhor a performance.

Ao promover a reciclagem do EPS, a BEWI Plastimar contribui para fechar o ciclo do plástico, transformando resíduos em novos produtos.

As propriedades térmicas superiores do EPS e EPP dá aos nossos produtos vantagens únicas, como:

1. evitar desperdício alimentar
2. reforçar a segurança e qualidade dos produtos transportados.

Com instalações dedicadas à reciclagem e transformação de EPS, e integrando a rede europeia BEWI Circular, a BEWI Plastimar posiciona-se como pioneira na transição para um modelo de embalagem verdadeiramente sustentável, onde cada produto tem um novo começo.

98% da sua composição é AR e apenas ***2% POLIESTIRENO***, o que lhe confere propriedades de leveza e resistência térmica inigualáveis.

Green Deal e o EPS

O EPS é 100% reciclável e é possível integrá-lo em processos de reciclagem mecânica e química.

Em diversos países europeus, incluindo Portugal, já existem sistemas de recolha que permitem recuperar este material e reintegrá-lo em novos ciclos de produção.

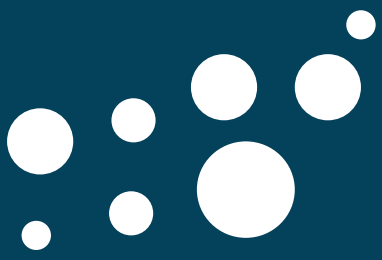

98% AR

apenas 2% Poliestireno

EPS já contribui para as metas climáticas da UE

As caixas de pescado em EPS já são recicladas e incorporadas em nova

02 EPS
Embalagens

for a better everyday

Caixas em EPS *Desempenho, Segurança e Impacto ambiental*

O EPS (Poliestireno Expandido) é um material composto por cerca de 98% ar e 2% polímero, o que lhe confere extrema leveza, excelente isolamento térmico e elevada resistência à água e à humidade.

Produzido por expansão de pérolas de poliestireno com vapor, pode ser moldado em múltiplas densidades para cumprir requisitos específicos de proteção, rigidez e desempenho térmico. É inodoro, quimicamente estável, apto para contacto alimentar, reutilizável e 100% reciclável, contribuindo para uma logística mais eficiente e sustentável.

Higiene e segurança alimentar: materiais inócuos, não absorvem humidade nem libertam substâncias; adequadas a contacto direto com alimentos.

Desempenho térmico: baixo coeficiente de condução térmica para excelente manutenção de temperatura.

Proteção e resistência: estrutura celular fechada que amortiza impactos e reduz quebras em quedas e vibrações.

Leveza e ergonomia: muito leves, resistentes e de superfície suave, facilitando manuseamento e armazenagem.

Eficiência logística: solução economicamente vantajosa com boa relação proteção/peso.

Impacto Ambiental: 100% recicláveis e isentas de CFCs.

Personalização: fabricadas "à medida" para se adaptarem a qualquer produto, garantindo sempre máximas prestações.

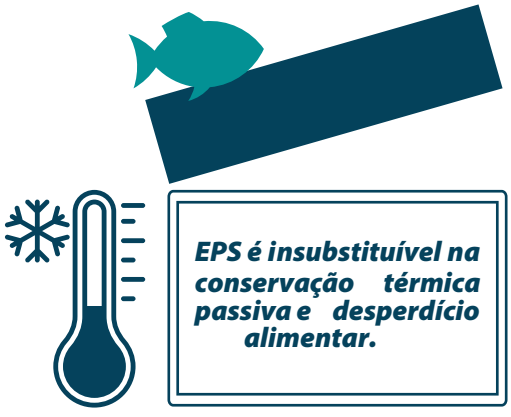

BEWI PLASTIMAR

Disponível em matéria-prima reciclada, podendo ser 100% reciclado em aplicações sem contacto alimentar direto.

EPS *Gama C*

Embalagens em EPS (Poliestireno Expandido) são higiénicas, não contaminam, nem alteram o sabor/cheiro dos alimentos e totalmente seguras para contacto direto com alimentos, preservando frescura e qualidade durante o transporte.

Reutilizáveis e 100% recicláveis, no fim da sua vida útil, devem ser colocadas no ecoponto amarelo ou entregues em pontos de recolha específicos para EPS.

ARTIGO	D. EXTERIORES	D. INTERIORES	CAPACIDADE	EMBALAGEM
C 13 Baixa	600x400x115 mm	560x360x85 mm	17.1 litros	20 un.
C 11	600x400x130 mm	560x360x100 mm	20.2 litros	14 un.
C 12	600x400x140 mm	560x360x110 mm	22.2 litros	14 un.
C 13 M	600x400x155 mm	560x360x125 mm	25.2 litros	14 un.
C 13	600x400x160 mm	560x360x130 mm	26.2 litros	14 un.
C 14	600x400x165 mm	560x360x135 mm	27.2 litros	16 un.
C 15	600x400x180 mm	560x360x150 mm	30.2 litros	16 un.
C 21	600x400x240 mm	560x360x210 mm	42.3 litros	10 un.

EPS *Gama PANDEIRETAS*

Embalagens em EPS (Poliestireno Expandido) são higiénicas, não contaminam, nem alteram o sabor/cheiro dos alimentos e totalmente seguras para contacto direto com alimentos, preservando frescura e qualidade durante o transporte.

Reutilizáveis e 100% recicláveis, no fim da sua vida útil, devem ser colocadas no ecoponto amarelo ou entregues em pontos de recolha específicos para EPS.

ARTIGO	D. EXTERIORES	D. INTERIORES	CAPACIDADE	EMBALAGEM
P100B	600x400x135 mm	560x360x110 mm	22.2 litros	16 un.
P100C	600x400x115 mm	560x360x90 mm	18.1 litros	20 un.
P100D	600x400x95 mm	560x360x70 mm	14.1 litros	20 un.
P120	700x455x155 mm	650x400x125 mm	32.5 litros	4 un.

BEWI PLASTIMAR

Disponível em matéria-prima reciclada, podendo ser 100% reciclado em aplicações sem contacto alimentar direto.

EPS *Gama P*

Embalagens em EPS (Poliestireno Expandido) são higiénicas, não contaminam, nem alteram o sabor/cheiro dos alimentos e totalmente seguras para contacto direto com alimentos, preservando frescura e qualidade durante o transporte.

Reutilizáveis e 100% recicláveis, no fim da sua vida útil, devem ser colocadas no ecoponto amarelo ou entregues em pontos de recolha específicos para EPS.

ARTIGO	D. EXTERIORES	D. INTERIORES	CAPACIDADE	EMBALAGEM
P1	350x230x50 mm	324x204x40 mm	2.6 litros	40 un.
P1 B	350x230x65 mm	324x204x50 mm	3.3 litros	40 un.
P2	350x230x75 mm	324x204x60 mm	4 litros	30 un.
P2 B	350x250x95 mm	324x204x80 mm	5.3 litros	30 un.
P2 C	350x230x105 mm	324x204x90 mm	5.9 litros	24 un.
P2 D	350x230x120 mm	324x204x105 mm	6.9 litros	24 un.
P3	350x280x90 mm	324x248x70 mm	6 litros	30 un.
P4	350x280x110 mm	348x248x90 mm	7.8 litros	30 un.

EPS *Gama P*

Embalagens em EPS (Poliestireno Expandido) são higiénicas, não contaminam, nem alteram o sabor/cheiro dos alimentos e totalmente seguras para contacto direto com alimentos, preservando frescura e qualidade durante o transporte.

Reutilizáveis e 100% recicláveis, no fim da sua vida útil, devem ser colocadas no ecoponto amarelo ou entregues em pontos de recolha específicos para EPS.

ARTIGO	D. EXTERIORES	D. INTERIORES	CAPACIDADE	EMBALAGEM
P10	600x400x95 mm	560x360x70 mm	14.1litros	20 un.
P11	600x400x123 mm	560x360x100 mm	20.2 litros	16 un.
P12	600x400x135 mm	560x360x112 mm	22.6 litros	16 un.
P13	600x400x150 mm	560x360x125 mm	25.2 litros	16 un.
P14	600x400x165 mm	560x360x140 mm	28.2 litros	10 un.
P15	600x400x180 mm	560x360x150 mm	28.9 litros	12 un.
P20	750x415x180 mm	700x365x155 mm	39.6 litros	6 un.
P30 (com tampa)	770x255x300 mm	720x205x250 mm	36.9 litros	8 un.

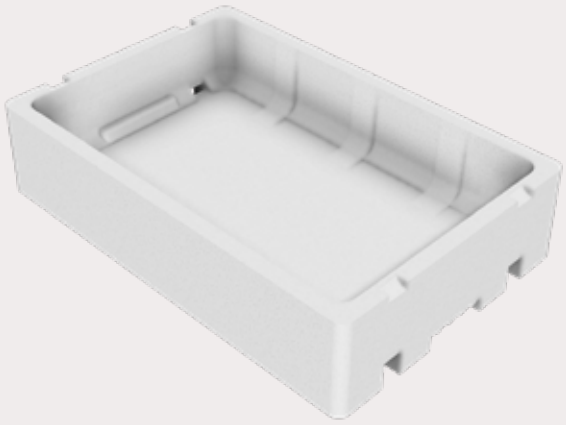

BEWI PLASTIMAR

Disponível em matéria-prima reciclada, podendo ser 100% reciclado em aplicações sem contacto alimentar direto.

EPS *Gama GALIZA*

Embalagens em EPS (Poliestireno Expandido) são higiénicas, não contaminam, nem alteram o sabor/cheiro dos alimentos e totalmente seguras para contacto direto com alimentos, preservando frescura e qualidade durante o transporte.

Reutilizáveis e 100% recicláveis, no fim da sua vida útil, devem ser colocadas no ecoponto amarelo ou entregues em pontos de recolha específicos para EPS.

ARTIGO	D. EXTERIORES	D. INTERIORES	CAPACIDADE	EMBALAGEM
GALIZA 2	432x300x77 mm	403x267x65 mm	7 litros	30 un.
GALIZA 3	305x250x110 mm	280x225x95 mm	6 litros	120 un.
GALIZA 4	305x250x130 mm	280x225x115 mm	7.3 litros	100 un.
GALIZA 5	532x332x100 mm	560x360x130 mm	11.6 litros	20 un.
GALIZA 6	532x332x115 mm	560x360x150 mm	13.8 litros	20 un.
GALIZA 7	532x332x125 mm	560x360x210 mm	15.2 litros	20 un.
GALIZA 10	532x332x170 mm	560x360x210 mm	21.8 litros	12 un.
GALIZA 12	532x332x220 mm	560x360x210 mm	29 litros	12 un.
GALIZA 15	650x500x140 mm	560x360x210 mm	31 litros	10 un.
GALIZA 18	650x500x180 mm	560x360x210 mm	41.9 litros	8 un.
GALIZA 25	800x500x170 mm	560x360x210 mm	45.6 litros	8 un.
GALIZA 30	800x500x230 mm	560x360x210 mm	65.1 litros	6 un.

Disponível em matéria-prima reciclada, podendo ser 100% reciclado
em aplicações sem contacto alimentar direto.

EPS *Gama EURO* *medidas standard para euro-paletes*

Embalagens em EPS (Poliestireno Expandido) são higiénicas, não contaminam, nem alteram o sabor/cheiro dos alimentos e totalmente seguras para contacto direto com alimentos, preservando frescura e qualidade durante o transporte.

Reutilizáveis e 100% recicláveis, no fim da sua vida útil, devem ser colocadas no ecoponto amarelo ou entregues em pontos de recolha específicos para EPS.

ARTIGO	D. EXTERIORES	D. INTERIORES	CAPACIDADE	EMBALAGEM
EURO 0 80	400x300x100 mm	366x266x80 mm	7.8 litros	20 un.
EURO 0 95	400x300x112 mm	366x266x95 mm	9.2 litros	20 un.
EURO 0 125	400x300x145 mm	366x260x125 mm	11.7 litros	18 un.
EURO 0 145	400x300x165 mm	366x260x145 mm	13.6 litros	16 un.
EURO II 85	500x300x110 mm	457x257x85 mm	9.9 litros	20 un.
EURO II 95	500x300x120 mm	457x257x95 mm	11.2 litros	20 un.
EURO II 115	500x300x140 mm	457x257x115 mm	13.4 litros	16 un.
EURO II 145	500x300x170 mm	457x257x145 mm	16.9 litros	16 un.
EURO II 225	500x300x250 mm	457x257x225 mm	26.4 litros	12 un.

EPS *Gama EURO* *medidas standard para euro-paletes*

Embalagens em EPS (Poliestireno Expandido) são higiénicas, não contaminam, nem alteram o sabor/cheiro dos alimentos e totalmente seguras para contacto direto com alimentos, preservando frescura e qualidade durante o transporte.

Reutilizáveis e 100% recicláveis, no fim da sua vida útil, devem ser colocadas no ecoponto amarelo ou entregues em pontos de recolha específicos para EPS.

ARTIGO	D. EXTERIORES	D. INTERIORES	CAPACIDADE	EMBALAGEM
EURO IV 85	400x400x110 mm	360x360x85 mm	11 litros	20 un.
EURO IV 110	400x400x130 mm	360x360x110 mm	14.3 litros	18 un.
EURO IV 120	400x400x120 mm	360x360x125 mm	16.2 litros	18 un.
EURO IV 145	400x400x175 mm	360x360x145mm	18.8 litros	16 un.
EURO VI 150	400x400x180 mm	360x360x150 mm	30.2 litros	16 un.
EURO VI 180	400x400x240 mm	360x360x210 mm	42.3 litros	12 un.
EURO VI 220	400x400x180 mm	360x360x150 mm	30.2 litros	16 un.

Disponível em matéria-prima reciclada, podendo ser 100% reciclado em aplicações sem contacto alimentar direto.

EPS *Gama EURO* *Grande Formato*

Embalagens em EPS (Poliestireno Expandido) são higiénicas, não contaminam, nem alteram o sabor/cheiro dos alimentos e totalmente seguras para contacto direto com alimentos, preservando frescura e qualidade durante o transporte.

Reutilizáveis e 100% recicláveis, no fim da sua vida útil, devem ser colocadas no ecoponto amarelo ou entregues em pontos de recolha específicos para EPS.

ARTIGO	D. EXTERIORES	D. INTERIORES	CAPACIDADE	EMBALAGEM
EURO VII 160	1190x395x190 mm	1190x395x190 mm	58.2 litros	8 un.
EURO VII 185	1190x395x190 mm	1190x395x190 mm	67.3 litros	3 un.
EURO VII 210	1190x395x190 mm	1190x395x190 mm	76.4 litros	3 un.
EURO VIII	1205x495x275 mm	1135x425x235 mm	113.4 litros	3 un.

EPS *Outros Formatos*

Embalagens em EPS (Poliestireno Expandido) são higiénicas, quimicamente inertes e seguras para contacto alimentar e transporte de medicamentos; protegem de choques, humidade e variações térmicas, preservando qualidade e integridade

Reutilizáveis e 100% recicláveis, no fim da sua vida útil, devem ser colocadas no ecoponto amarelo ou entregues em pontos de recolha específicos para EPS.

ARTIGO	D. EXTERIORES	D. INTERIORES	CAPACIDADE	EMBALAGEM
B 35	360x260x115 mm	324x234x100 mm	7.6 litros	40 un.
M 40	400x300x170 mm	360x260x150 mm	14 litros	40 un.
F 50	320x200x60 mm	300x185x50 mm	2.8 litros	40 un.
F 60	320x206x70 mm	300x185x60 mm	3.3 litros	40 un.
P COD 23	235x203x90 mm	211x179x66 mm	2.5 litros	84 un.
P7	265x265x115 mm	240x240x100 mm	5.8 litros	40 un.
D 65	280x180x70 mm	255x155x65 mm	2.6 litros	180 un.

BEWI PLASTIMAR

03 EPS
Laboratórios e Farmacêutica

for a better everyday

Cadeia de Frio em Segurança com EPS
Proteção e Frio Garantidos

O EPS assegura cadeia de frio estável, amortecimento elevado e inércia química para fármacos, diagnósticos e biotecnologia.

Moldamos berços, shippers e separadores à medida com encaixe preciso para frascos, ampolas, kits e equipamentos sensíveis, prontos para linhas automáticas e com peso mínimo para reduzir custos logísticos. A célula fechada resiste a humidade/condensação (gelo, acumuladores), favorece empilhamento estável e minimiza danos em rotas longas; integramos furos técnicos para data loggers, selagens, etiquetas e branding funcional.

Transporte crítico
as caixas em EPS são amplamente utilizadas como standard no transporte de órgãos e tecidos justamente pela sua capacidade de manter o isolamento e a estabilidade térmica exigidos em rotas sensíveis.

Sustentabilidade sem compromissos

Todas as nossas soluções para esta indústria podem ser fornecidas em material 100% reciclado, preservando qualidade dimensional, desempenho térmico e robustez do sistema de embalagem, enquanto reduzem o impacto ambiental e contribuem para metas ESG.

Em fim de vida, o EPS é 100% reciclável, deve ser depositado no ecoponto amarelo ou em pontos de recolha específicos para EPS.

BEWI PLASTIMAR

Disponível em matéria-prima reciclada, podendo ser 100% reciclado em aplicações sem contacto alimentar direto.

EPS *Gama PMED | PVAC*

Embalagens em EPS (Poliestireno Expandido) são higiénicas, quimicamente inertes e adequadas ao acondicionamento e transporte de medicamentos e outros produtos farmacêuticos, protegendo contra choques, humidade e variações térmicas para preservar a integridade do produto.

Reutilizáveis e 100% recicláveis, no fim da sua vida útil, devem ser colocadas no ecoponto amarelo ou entregues em pontos de recolha específicos para EPS.

ARTIGO	D. EXTERIORES	D. INTERIORES	CAPACIDADE	EMBALAGEM
PMED 10	210x210x160 mm	150x150x100 mm	2.3 litros	40 un.
PMED 17	250x250x170 mm	190x190x110 mm	4 litros	24 un.
PMED 25	250x250x250 mm	190x190x180 mm	6.5 litros	30 un.
PMED 32	320x250x190 mm	240x170x110 mm	4.5 litros	30 un.
PMED 35	345x280x275 mm	250x185x175 mm	8.1 litros	18 un.
PMED 38	380x340x330 mm	290x250x240 mm	17.4 litros	18 un.
PMED 48	480x365x380 mm	390x275x290 mm	31.1 litros	12 un.
PMED 78	780x570x400 mm	680x470x290 mm	92.7 litros	4 un.
PVAC 27	800x500x170 mm	560x360x210 mm	45.6 litros	48 un.
PVAC 37	800x500x230 mm	560x360x210 mm	65.1 litros	24 un.

PVAC

PMED 38

EPS *Contentores*

Embalagens em EPS (Poliestireno Expandido) são higiénicas, quimicamente inertes e seguras para contacto alimentar e transporte de medicamentos; protegem de choques, humidade e variações térmicas, preservando qualidade e integridade

Reutilizáveis e 100% recicláveis, no fim da sua vida útil, devem ser colocadas no ecoponto amarelo ou entregues em pontos de recolha específicos para EPS.

ARTIGO	D. EXTERIORES	D. INTERIORES	CAPACIDADE	EMBALAGEM
PCONT 48	480x365x350 mm	430x315x310 mm	42 litros	12 un.
PCONT 55	550x545x335 mm	505x475x315 mm	75.6 litros	12 un.
PCONT 60	600x400x260 mm	545x345x240 mm	45.1 litros	10 un.
PCONT 78	760x570x370 mm	700x490x308 mm	105.6 litros	6 un.

BEWI PLASTIMAR

EPS e EPP
Transporte

for a better everyday

Transporte em EPS e EPP *o seu produto protegido cada entrega*

Para o transporte de produtos, o EPS (poliestireno expandido) e o EPP (polipropileno expandido) oferecem uma combinação difícil de igualar: ***elevado isolamento térmico para manter a temperatura estável, grande capacidade de absorção de impacto que reduz quebras e devoluções, e peso muito baixo que diminui custos logísticos e facilita o manuseamento.***

Ambos são higiénicos, resistentes à humidade e podem ser moldados à medida para fixar e proteger cada artigo com precisão.

O EPS destaca-se pela excelente relação proteção/preço e reciclabilidade.

O EPP acrescenta elevada resistência mecânica e durabilidade, ideal para embalagens retornáveis e reutilização intensiva.

Resultado: cargas mais seguras, cadeias de frio mais eficientes e uma operação globalmente mais sustentável.

Adaptável aos produtos: moldado "à medida" formatos, encaixes e espessuras ajustados a cada necessidade para fixar e proteger com precisão.

Não absorve água, é estável e higiénico, mantendo as qualidades do produto mesmo em ambientes exigentes.

Isolamento térmico eficiente devido ao baixo coeficiente de condução térmica para controlar a temperatura durante armazenamento e transporte.

Leveza que reduz custos: peso muito baixo, facilitando o manuseamento e otimizando a logística (mais unidades por carga, menor consumo).

Amortecimento de impactos: estrutura de células fechadas cheias de ar com elevado poder de absorção de choques, quedas e vibrações, minimizando danos.

Sustentável por design100% reciclável, isento de CFCs e fabricado com menor consumo de recursos naturais do que alternativas convencionais.

BEWI PLASTIMAR

Disponível em matéria-prima reciclada, podendo ser 100% reciclado em aplicações sem contacto alimentar direto.

EPS *Garrafeiras*

Garrafeiras leves, higiénicas e amortecem os impactos do transporte/armazenagem. **100% recicláveis e com encaixes à medida.** Para este produto está disponível a **opção EPS GreenLine 100Re com matéria-prima 100% reciclada sem perda de desempenho.**

Reutilizáveis e 100% recicláveis, no fim da sua vida útil, devem ser colocadas no ecoponto amarelo ou entregues em pontos de recolha específicos para EPS.

MOLDADAS

ARTIGO	D. EXTERIORES	ESPESSURA	EMBALAGEM
1 GARRAFA	358x110x110 mm	90 mm	50 un.
6 GARRAFAS	330x235x350 mm	93 mm	27 un.

CORTADAS

ARTIGO	D. EXTERIORES	DIÂMETRO Ø	EMBALAGEM
1 GARRAFA	330x110x110 mm	80 mm	15 un.
Placas (topo ou fundo)	110x110x15 mm		
2 GARRAFAS	330x200x110 mm	80 mm	10 un.
Placas (topo ou fundo)	200x110x15 mm		
3 GARRAFAS	330x295x110 mm	80 mm	5 un.
Placas (topo ou fundo)	295x110x15 mm		
6 GARRAFAS	334x225x330 mm	80 mm	4 un.
Placas (topo ou fundo)	334x228x15 mm		

OUTROS DIÂMETROS E DIMENSÕES DISPONÍVEÍS (SOB ORÇAMENTO)

CORTADAS

MOLDADAS

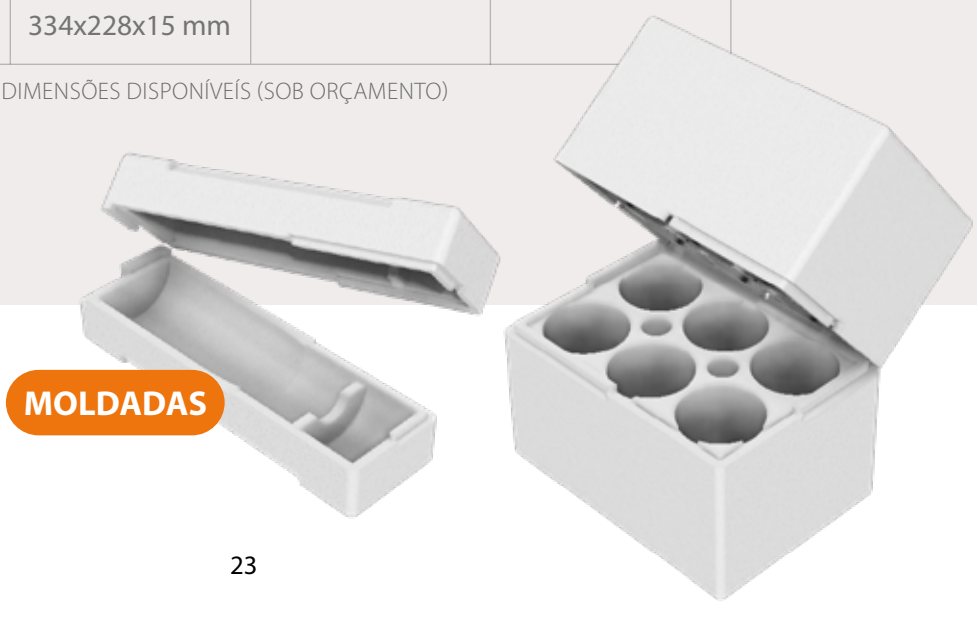

EPS *Cantos e Protetores*

Cantos e protetores leves, higiénicos e **com elevada absorção de impacto, protegem arestas e superfícies no transporte/armazenagem.** 100% recicláveis e fabricados à medida. Disponíveis também em EPS GreenLine 100Re, com matéria-prima 100% reciclada, mantendo o desempenho.

Reutilizáveis e 100% recicláveis, no fim da sua vida útil, devem ser colocadas no ecoponto amarelo ou entregues em pontos de recolha específicos para EPS.

ARTIGO	D. EXTERIORES	DIÂMETRO Ø	EMBALAGEM
CANTO A20	80x80x80 mm	20 mm	672 un.
CANTO A12	80x80x80 mm	12 mm	672 un.
CANTO B12	40x40x40 mm	12 mm	1000 un.
CANTO C12	320x206x70 mm	12 mm	1250 un.
CANTO D1	235x203x90 mm	12 mm	600 un.
CANTO D2	265x265x115 mm	10 mm	500 un.
PROTETOR H	280x180x70 mm	29 mm	450 un.
CANTO E	235x203x90 mm	20 mm	520 un.
CANTO F	265x265x115 mm	10 mm	420 un.

DESENHO TÉCNICO

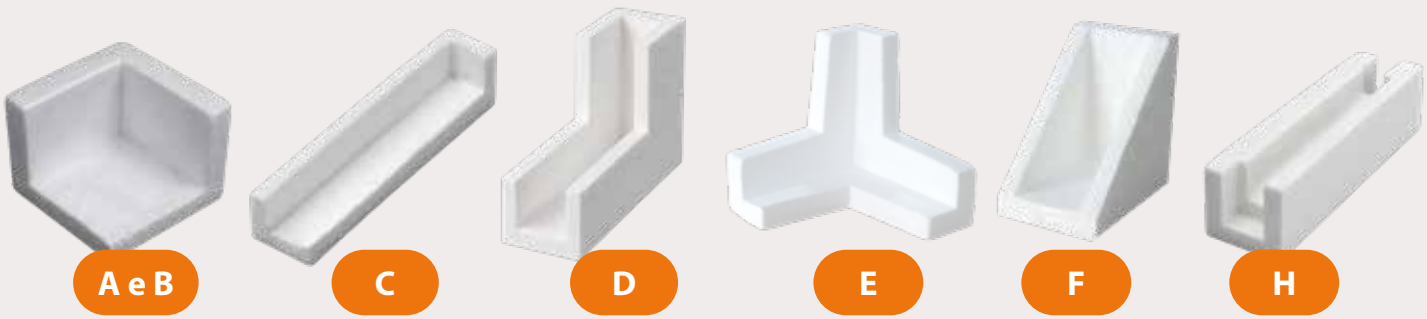

Disponível em matéria-prima reciclada, podendo ser 100% reciclado
em aplicações sem contacto alimentar direto.

EPS *Cantoneiras*

Cantoneiras em EPS reforçam arestas, distribuem a tensão das cintas e evitam marcas/quebras nas embalagens, aumentando a estabilidade na paletização. Leves, com boa absorção de impacto e vibração, fazem-se à medida (perfis, espessuras e comprimentos). Disponíveis em EPS GreenLine 100Re (matéria-prima 100% reciclada) sem perda de desempenho.

Reutilizáveis e 100% recicláveis, no fim da sua vida útil, devem ser colocadas no ecoponto amarelo ou entregues em pontos de recolha específicos para EPS.

ARTIGO	D. EXTERIORES	ESPESSURA	EMBALAGEM
A20	820x67x67 mm	20 mm	40 un.
A12	620x67x67 mm	12 mm	40 un.
C100	1000x50x50 mm	12 mm	40 un.
C120	1200x50x50 mm	12 mm	40 un.

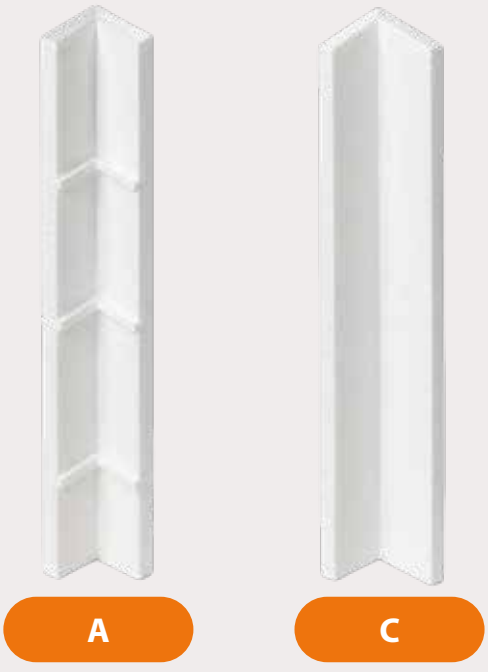

A C

EPS *Caixas Mármores e Mosaicos*

Caixas para mármores e mosaicos em EPS: elevada absorção de impacto e amortecimento de vibrações para evitar lascas e fissuras em peças pesadas. Leves, higiénicas e resistentes à humidade, com encaixes à medida para separar e fixar cada peça, facilitando o manuseamento e a paletização. Disponíveis em EPS GreenLine 100Re (matéria-prima 100% reciclada) sem perda de desempenho.

Reutilizáveis e 100% recicláveis, no fim da sua vida útil, devem ser colocadas no ecoponto amarelo ou entregues em pontos de recolha específicos para EPS.

ARTIGO	D. EXTERIORES	D. INTERIORES	EMBALAGEM
M61x30.5 53 mm	646x89x343 mm	610x53x307 mm	10 un.
M61x30.5 65 mm	647x102x340 mm	611x65x306 mm	10 un.

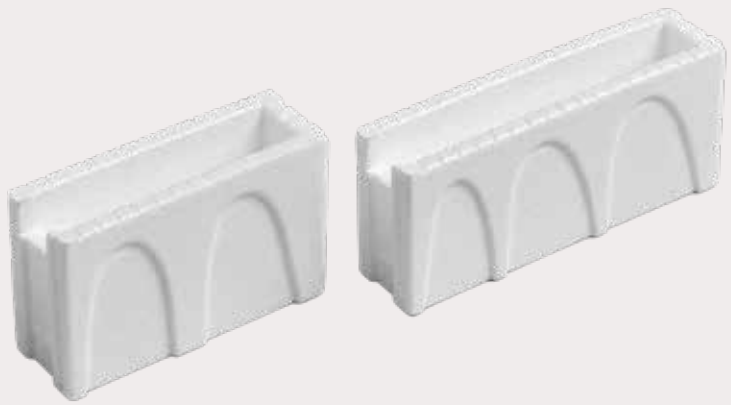

BEWI PLASTIMAR

Disponível em matéria-prima reciclada, podendo ser 100% reciclado
em aplicações sem contacto alimentar direto.

EPS *Paletes*

Paletes em EPS: ultraleves (menos custos e esforço), higiénicas e imunes à humidade, não libertam farpas nem exigem ISPM-15. Absorvem impacto, ajudam a manter a cadeia de frio e podem ser feitas à medida (incl. euro-palete). Disponíveis em EPS GreenLine 100Re (matéria-prima 100% reciclada) sem perda de desempenho.

Reutilizáveis e 100% recicláveis, no fim da sua vida útil, devem ser colocadas no ecoponto amarelo ou entregues em pontos de recolha específicos para EPS.

ARTIGO	D. EXTERIORES	PESO	CAPACIDADE Carga Dinâmica	EMBALAGEM
Paletes D 30	1200x800 mm	1570 gr.	300 kg	10 un.
Paletes D 60	1200x800 mm	3140 gr.	600 kg	10 un.

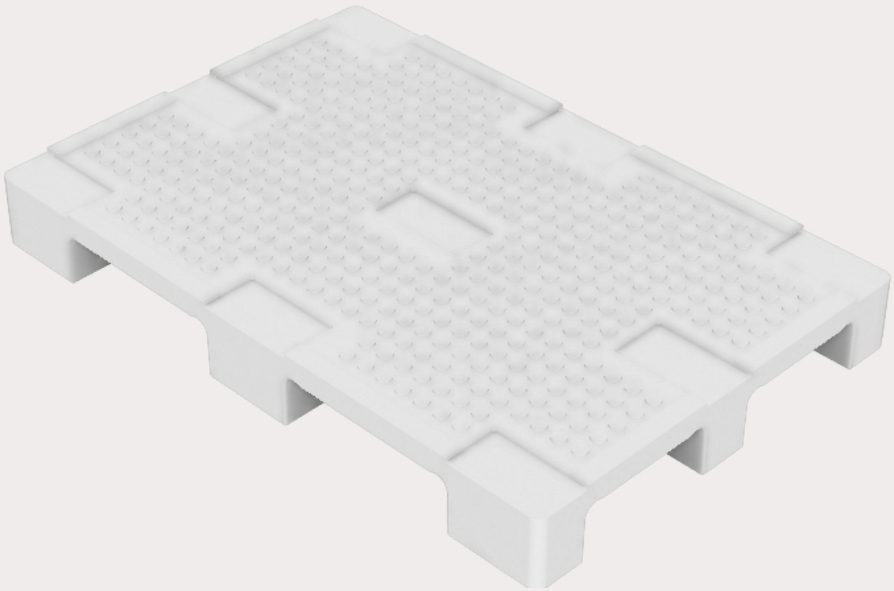

EPS e EPP *Take-Away*

Caixas take-away com isolamento térmico superior para manter o quente/frio, higiénicas e seguras para contacto direto, não alteram sabor/cheiro. Leves, empilháveis e resistentes a impacto/condensação, com fechos eficazes e personalização (formatos, gravação/branding)..

Reutilizáveis e 100% recicláveis, no fim da sua vida útil, devem ser colocadas no ecoponto amarelo ou entregues em pontos de recolha específicos para EPS.

ARTIGO	D. EXTERIORES	D. INTERIORES	CAPACIDADE	EMBALAGEM
TK 8 + TAMPA	400x300x118 mm	360x260x80 mm	8 litros	12 un.
TK 10 + TAMPA	400x300x138 mm	360x260x100mm	10 litros	12 un.

EPS

EPP

Disponível em matéria-prima reciclada, podendo ser 100% reciclado
em aplicações sem contacto alimentar direto.

EPP *Catering*

Caixas de catering com isolamento térmico superior para manter o quente/frio, higiénicas e seguras para contacto direto, não alteram sabor/cheiro. Leves, empilháveis e resistentes a impacto/condensação, com fechos eficazes e personalização (formatos, gravação/branding).

Reutilizáveis e 100% recicláveis, no fim da sua vida útil, devem ser colocadas no ecoponto amarelo ou entregues em pontos de recolha específicos para EPP.

ARTIGO	D. EXTERIORES	D. INTERIORES	CAPACIDADE	EMBALAGEM
CAIXA+TAMPA CATERING	600x400x290mm	540x340x220 mm	45.8 litros	6 un.

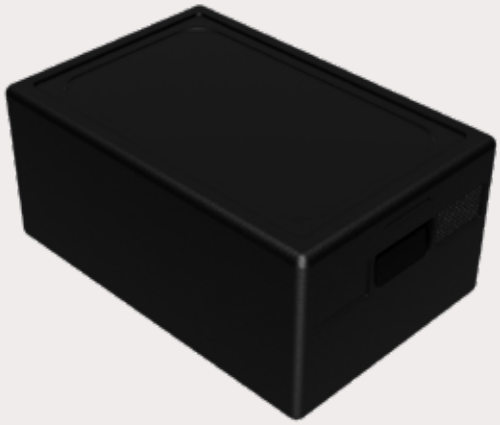

BEWI
PLASTIMAR

EPS
Horticultura e Pesca

for a better everyday

Horticultura e Pesca em EPS *Desempenho, Segurança e Impacto ambiental*

Embalagens em EPS para Transporte de Pescado Fresco

A solução que mantém a cadeia de frio do mar ao balcão: isolamento térmico superior, elevada resistência a impactos e imunidade à humidade preservam textura, sabor e segurança microbiológica. O EPS é higiénico e inerte, apto a contacto direto com alimentos, não liberta odores nem contaminantes, e suporta gelo/escorrências sem perder desempenho. Leves e empilháveis, otimizam a logística (incl. formatos para euro-palete), reduzem quebras e custos operacionais. Reutilizáveis e 100% recicláveis; em fim de vida, devem ser colocadas no ecoponto amarelo ou entregues em pontos de recolha específicos para EPS.

Tabuleiros para Germinação

Os tabuleiros em EPS otimizam a produção em viveiros (tabaco, hortícolas, etc.), permitindo plantas uniformes e bem desenvolvidas e, por consequência, lavouras mais produtivas. A estrutura alveolar do EPS evita o enovelamento das raízes, mantém equilíbrio entre a parte aérea e radicular e torna o transplante mais rápido e sem stress para a muda - o que se traduz em maior produtividade e redução da mão-de-obra.

Aplicações em Agricultura

Em campo, o EPS contribui para a drenagem e a aeração do solo, ajudando a manter os adubos no lugar certo e promovendo um crescimento mais vigoroso, mesmo em condições meteorológicas adversas. A elevada durabilidade do material assegura desempenho consistente campanha após campanha.

Flutuadores e Bóias para Pesca

Na pesca e aquicultura, boias e flutuadores em EPS oferecem flutuabilidade estável, resistência às intempéries e longa vida útil. Com uma tradição enraizada no setor, continuam a ser a solução fiável para redes, artes e linhas de marcação - simples de instalar, leves de manusear e com excelente relação desempenho/peso.

Soluções em EPS: leves, higiénicas, reutilizáveis e totalmente recicláveis para uma produção mais eficiente e sustentável, do viveiro ao mar.

BEWI PLASTIMAR

Disponível em matéria-prima reciclada, podendo ser 100% reciclado em aplicações sem contacto alimentar direto.

EPS *Caixas para Hortícolas*

Embalagens em EPS (Poliestireno Expandido) são higiénicas, não contaminam, nem alteram o sabor/cheiro dos alimentos e totalmente seguras para contacto direto com alimentos, preservando frescura e qualidade durante o transporte.

Reutilizáveis e 100% recicláveis, no fim da sua vida útil, devem ser colocadas no ecoponto amarelo ou entregues em pontos de recolha específicos para EPS.

ARTIGO	D. EXTERIORES	D. INTERIORES	CAPACIDADE	EMBALAGEM
H 90	600x400x90 mm	554x354x69 mm	13.5 litros	6 un.
H 125	600x400x125mm	554x354x104 mm	20.4 litros	20 un.
CAIXA BRÓCOLOS	500x300x250mm	457x257x225 mm	26.4 litros	12 un.
CAIXA C15	600x400x180mm	560x360x150 mm	30.2 litros	16 un.

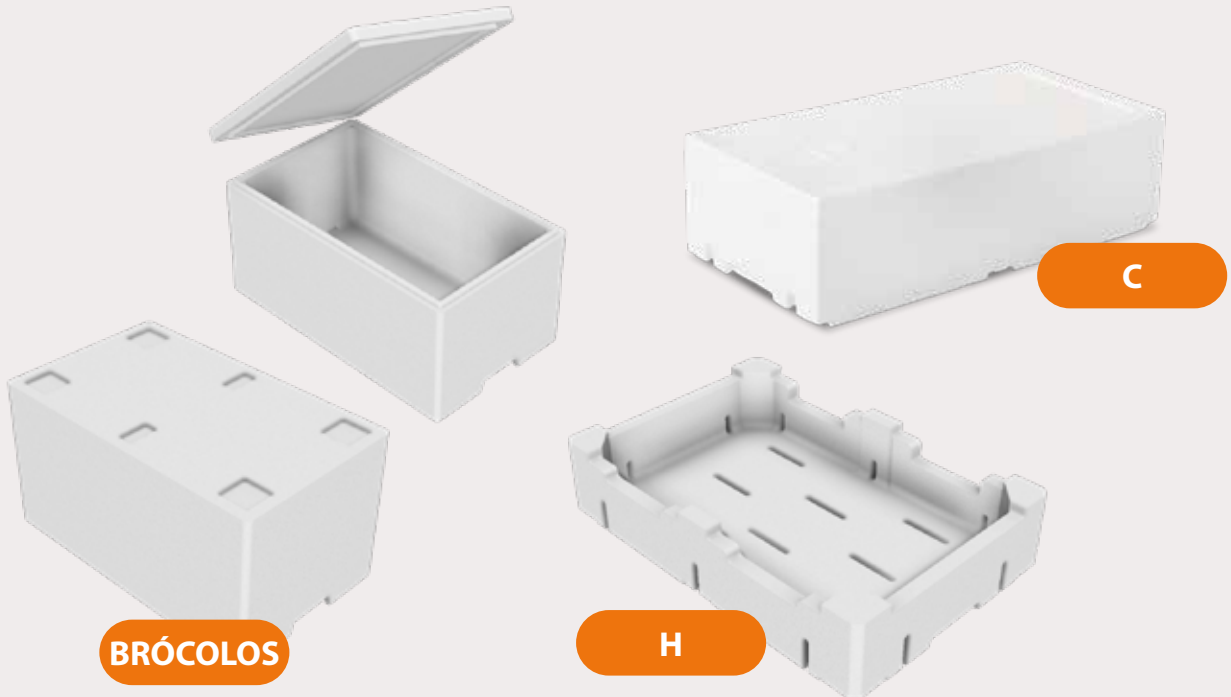

EPS *Tabuleiros de Germinação*

Garantem plântulas uniformes e vigorosas graças à estrutura alveolar que promove boa drenagem e aeração, evitando o enovelamento das raízes e facilitando um transplante rápido. Leves e rígidos, mantêm a humidade e temperatura mais estáveis no berçário, reduzem quebras e otimizam mão-de-obra em sementeira, manuseamento e transporte. Permitem cavidades e densidades à medida, compatíveis com linhas automáticas, são higiénicos, de longa durabilidade.

Reutilizáveis e 100% recicláveis, no fim da sua vida útil, devem ser colocadas no ecoponto amarelo ou entregues em pontos de recolha específicos para EPS.

ARTIGO	D. EXTERIORES	D. CAVIDADES	EMBALAGEM
GERM 384	595x395x66 mm	20 mm	10 un.
GERM 294	598x398x64 mm	23 mm	10 un.
GERM 391	598x398x67 mm	21 mm	30 un.
GERM 425	700x460x60 mm	22 mm	30 un.
GERM 216	703x460x73 mm	30 mm	20 un.
GERM 128	665x343x65 mm	36 mm	30 un.

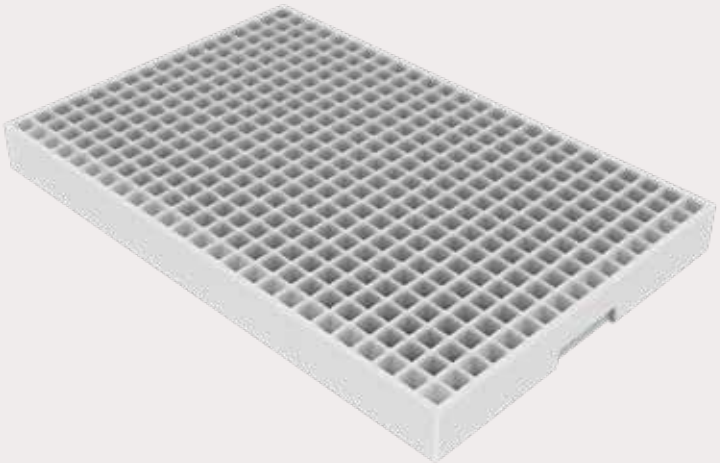

BEWI PLASTIMAR

Disponível em matéria-prima reciclada, podendo ser 100% reciclado em aplicações sem contacto alimentar direto.

EPS *Bóias*

Bóias em EPS garantem flutuabilidade estável e baixo peso, facilitando a instalação e o manuseamento na pesca e aquicultura.

O material é higiénico, resistente à humidade e oferece amortecimento contra choques, mantendo desempenho consistente em ambientes marinhos. Disponíveis em várias dimensões, densidades e furações, adaptam-se a redes, linhas de marcação e delimitação de áreas. **Há a possibilidade de produção em EPS GreenLine 100Re (matéria-prima 100% reciclada) sem perda de desempenho.**

ARTIGO	DIMENSÕES	LARGURA	EMBALAGEM
BÓIA M50	500x500x500mm	-	4 un.
BÓIA M30	500x300x300 mm	-	9 un.
BÓIA C/FURO	Ø 380 mm	300 mm	24 un.
BÓIA PEQ. C/FURO	Ø 300 mm	300 mm	24 un.

COM FURO

BÓIA M

BEWI
PLASTIMAR

EPS *Outros*

for a better everyday

O EPS adapta-se a qualquer forma e dimensão *soluções em EPS para múltiplos sectores*

O EPS adapta-se a qualquer forma e dimensão, permitindo criar embalagens à medida para proteger produtos frágeis, como os de eletrónica e informática, onde a proteção sólida e o elevado amortecimento de impactos são essenciais e até permitem empilhamento sem problemas.

Em farmácia, perfumaria e cosmética, além da proteção no transporte, o EPS atua como "efeito display": as mesmas embalagens convertem-se em expositores atrativos que promovem a venda no ponto de venda.

Para horticultura e jardinagem, desde tabuleiros de transporte a tabuleiros de germinação, o material acompanha todas as etapas de desenvolvimento, protegendo as plantas e garantindo higiene por ser inerte (não prolifera fungos/bactérias), ao mesmo tempo que facilita o armazenamento.

Em desporto e lazer, o EPS está presente em capacetes, flutuadores, salva-vidas e pranchas, graças à combinação de elevada proteção e baixo peso - características que, em momentos críticos, podem salvar vidas.

Resultado: um material leve, higiénico e isolante, com grande capacidade de absorção de energia, resistência química e reutilização, *que oferece soluções versáteis de embalagem e produto para setores exigentes.*

BEWI PLASTIMAR

Disponível em matéria-prima reciclada, podendo ser 100% reciclado
em aplicações sem contacto alimentar direto.

EPS *Esferas | Gran-Lev*

As placas de EPS oferecem baixo peso e elevado amortecimento, ideais como interlayers, revestimento interno de caixas, separadores e calços para proteger produtos de choques e vibrações. Disponíveis em medidas standard ou sob medida (espessuras, formatos e densidades), permitem corte a fio quente. São higiénicas, imunes à humidade e fáceis de manusear, otimizam logística e reduzem danos.

100% reciclado e no fim da sua vida útil, podem ser colocadas no ecoponto amarelo ou entregues em pontos de recolha específicos para EPS.

ARTIGO	DIÂMETRO Ø	CAPACIDADE
GRAN-LEV	35 mm	120 litros
	35 mm	150 litros

EPS *Placas*

Para produtos frágeis, as placas de EPS são uma solução leve e eficaz para proteger contra impactos e vibrações durante o transporte e armazenamento.

Disponíveis em medidas standard ou sob medida, podem ser usadas como separadores, calços ou revestimento interior, adaptando-se às necessidades de cada produto.

ARTIGO	DIMENSÕES	EMBALAGEM
STANDARD	de 500 até 2000 mm	10 un.
SOB MEDIDA	PERSONALIZÁVEL	

För en god skörd

202608

Siga-nos nas Redes Sociais **@bewiplastimar**

BEWI Plastimar

Sede Estrada Marginal Norte 2520-605 Peniche, Portugal
Rua dos 5 Caminhos 570, Argemil 4780-382 Santo Tirso

Tel: +351 262 790 120 +351 252 809 100
E-mail: plastimar@bewi.com

www.bewi.com/pt

BEWI
PLASTIMAR

BEWI

for a better everyday